REHAU
Unlimited Polymer Solutions

HỆ THỐNG CỬA SỔ VÀ CỬA ĐI REHAU

Mặt cắt profile

GIẢI PHÁP POLYMER KHÔNG GIỚI HẠN
CUỘC SỐNG TỐT ĐẸP HƠN NHỜ CHẤT LƯỢNG VÀ SỰ ĐỔI MỚI CỦA REHAU

REHAU NGÀY NAY • REHAU được thành lập tại Đức năm 1948. Ngày nay, với năng lực phát triển các giải pháp đổi mới của mình, chúng tôi đã trở thành công ty hàng đầu thế giới về các giải pháp xử lý polymer, cung cấp đa dạng các sản phẩm và dịch vụ cho các ngành Xây dựng, Ô tô và Công nghiệp. Thông qua công tác nghiên cứu và phát triển liên tục, REHAU cung cấp các sản phẩm tiết kiệm chi phí và chú trọng tới yếu tố môi trường. Với công tác kiểm soát chất lượng nghiêm ngặt và các nguyên tắc về an toàn, sản phẩm của chúng tôi luôn đảm bảo tuân thủ các tiêu chuẩn quốc tế cao nhất. Chúng tôi tự hào về năng lực chuyên môn và kinh nghiệm của mình khi luôn duy trì vị trí dẫn đầu về công nghệ. Với tư cách là một công ty tư nhân và độc lập, REHAU chú trọng đến việc xây dựng các mối quan hệ và hợp tác lâu dài với khách hàng của mình.

REHAU Ở KHẮP MỌI NƠI • Với hơn 120 chi nhánh, 44 nhà máy và 15 cơ sở đào tạo ở 53 quốc gia, REHAU là một trong những nhà cung cấp giải pháp polymer hàng đầu thế giới. Sản phẩm của REHAU có mặt ở rất nhiều ứng dụng khác nhau. Từ các hệ thống cửa cuốn hút âm và cửa sổ PVC tiết kiệm năng lượng đến các hệ thống ba-đờ-sốc ô tô, REHAU là một phần trong cuộc sống hàng ngày của chúng ta.

REHAU®
Unlimited Polymer Solutions

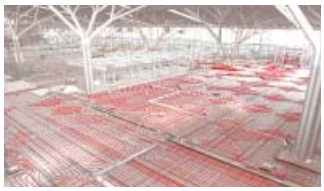

Từ trên xuống, trái qua phải: hệ thống sưởi và làm mát thông minh • giải pháp cắt giữ bằng cửa cuốn hiện đại • giải pháp cửa sổ tiết kiệm năng lượng • nhựa dán cạnh chất lượng cho ngành công nghiệp nội thất • đệm kín và profile cho đồ gia dụng • hệ thống ống nước nóng và lạnh chắc chắn • ba-đờ-sốc ô tô phức tạp • các xu hướng mới nhất về chất liệu dệt tổng hợp • ống mềm áp suất cao cho các ứng dụng công nghiệp khác nhau • hệ thống thoát nước cách âm trong nhà • hệ thống phân phối khí cao cấp.

HỆ THỐNG CỬA SỔ VÀ CỬA ĐI REHAU
SÁNG TẠO VÀ LINH HOẠT

TẠI SAO NÊN CHỌN HỆ THỐNG CỬA SỔ REHAU?

REHAU là **nhà sản xuất profile uPVC hàng đầu cho cửa sổ.** Giải pháp độc đáo của công ty bao gồm các thiết kế đặc biệt kết hợp giữa hình thức và chức năng tốt hơn bất kỳ kiểu thiết kế nào bạn từng thấy. Vì vậy, mỗi hệ thống của REHAU **vừa phong cách lại tinh tế, vừa đẹp lại bền chắc.** Trên cả phương diện thực tiễn lẫn thẩm mỹ, REHAU luôn đảm bảo các hệ thống cửa sổ hoạt động với chất lượng tốt nhất, giúp bạn thành công trong mọi dự án xây dựng.

CHẤT LƯỢNG VÀ DỊCH VỤ

REHAU là một trong những công ty đầu tiên sản xuất và bán **hệ thống thanh cửa sổ uPVC** trên thế giới và hiện nay REHAU là một trong những công ty ép đùn **hệ thống thanh cửa sổ và cửa đi cao cấp** lớn nhất. Tất cả các hệ thống của chúng tôi được thiết kế theo kiểu dáng Đức - kết hợp giữa tinh hoa công nghệ thiết kế của Đức với thiết bị & linh kiện chất lượng tốt nhất.

Sản phẩm của chúng tôi vượt trội về chất lượng, đổi mới về công nghệ và có thiết kế độc đáo - mang đến cho bạn tất cả những lợi ích của hệ thống cửa sổ và cửa đi uPVC hiện đại, bao gồm **chi phí bảo trì thấp, độ an toàn cao, tiết kiệm năng lượng và tiết kiệm chi phí.**

Tại REHAU, **các hệ thống cửa sổ và cửa đi uPVC** của chúng tôi chỉ được cung cấp thông qua mạng lưới các nhà sản xuất và lắp đặt độc lập có chọn lựa, nhằm đảm bảo rằng bạn sẽ nhận được dịch vụ từ một công ty chuyên nghiệp tại địa phương với sự hỗ trợ về nguồn lực của một tổ chức toàn cầu.

Thông qua hợp tác, chúng tôi đã tạo nên một nhóm làm việc mạnh nhất - luôn cung cấp các hệ thống cửa sổ và cửa đi uPVC tốt nhất hiện nay.

CHẤT LƯỢNG VÀ CHỨNG NHẬN

Hệ thống Cửa sổ của REHAU đáp ứng các tiêu chuẩn về chất lượng và quy định của quốc tế, và đã chiếm được lòng tin của các cơ quan quốc gia cũng như quốc tế.

MỤC LỤC

S920 - Cửa sổ mở trượt 2 cánh 5

S920 - Cửa sổ mở trượt 3 cánh 6

S920 - Cửa sổ mở trượt 4 cánh 7

S920 - Cửa đi mở trượt 2 cánh 8

S920 - Cửa đi mở trượt 3 cánh 9

S920 - Cửa đi mở trượt 4 cánh 10

S920-86 Cửa đi mở trượt 2 cánh 11

S920-86 Cửa đi mở trượt 4 cánh 12

S921 - Cửa sổ mở trong 1 cánh 13

S921 - Cửa sổ mở ngoài 1 cánh 14

S921 - Cửa sổ mở trong 2 cánh 15

S921 - Cửa sổ mở ngoài 2 cánh 16

S921 - Cửa đi mở trong 1 cánh 17

S921 - Cửa đi mở ngoài 1 cánh 18

S921 - Cửa đi mở trong 2 cánh 19

S921 - Cửa đi mở ngoài 2 cánh 20

Bảng chọn gioăng, nẹp kính 21

Một số giải pháp ghép khung 22

Mặt cắt profile hệ cửa trượt S920 & S920-86 23

Mặt cắt profile hệ cửa mở quay S921 24

Mặt cắt profile phụ trợ S710 25

Mặt cắt profile phụ trợ S710 (tiếp) 26

Mặt cắt thép gia cường 27

S920 - CỬA SỔ MỞ TRƯỢT 2 CÁNH

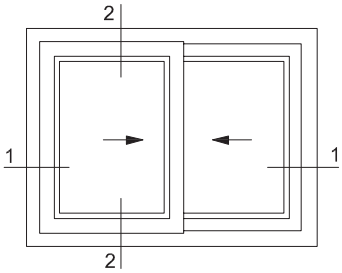

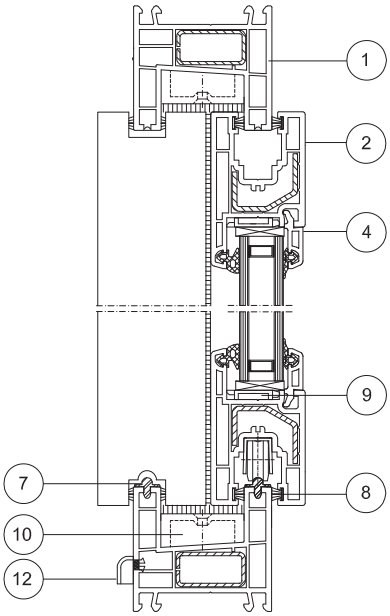

2 - 2

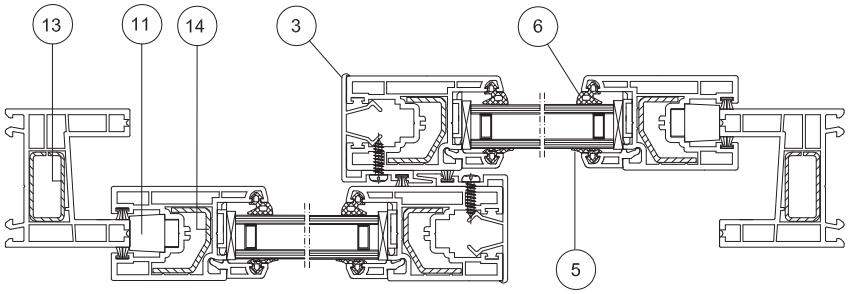

1 - 1

DANH MỤC VẬT TƯ

Stt	Mặt cắt	Mã	Mô tả	sl	Đơn vị
1		500013	Khung 2 ray		mm
2		500033	Cánh cửa sổ trượt		mm
3		500053	Ốp cánh cửa sổ trượt		mm
4		Trang 21	Nẹp kính		mm
5		206388	Gioăng nẹp kính		mm
6		Trang 21	Gioăng kính		mm
7		221842	Ray nhôm		mm

Stt	Mặt cắt	Mã	Mô tả	sl	Đơn vị
8		221845	Gioăng lông 5x6mm		mm
9		221850	Đệm làm phẳng kính 23	16	pc
10		221848	Miếng chống nhấc 1	2	pc
11		221847	Cao su hãm 22mm	4	pc
12		206296	Nắp đậy rãnh thoát nước	2	pc
13		221857	Thép 30x15x1.5 (khung)		mm
14		221858	Thép 17x28.3x25x2 (cánh)		mm

S920 - CỬA SỔ MỞ TRƯỢT 3 CÁNH

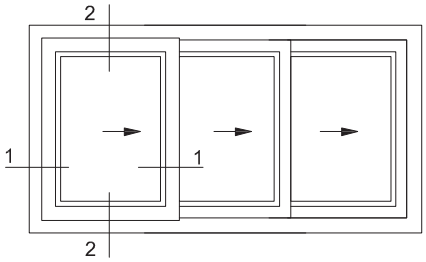

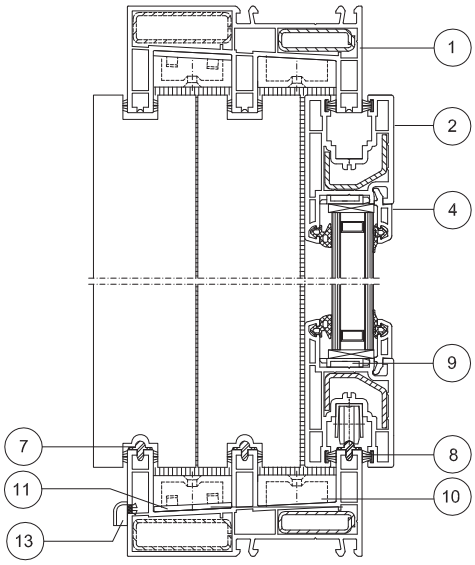

2 - 2

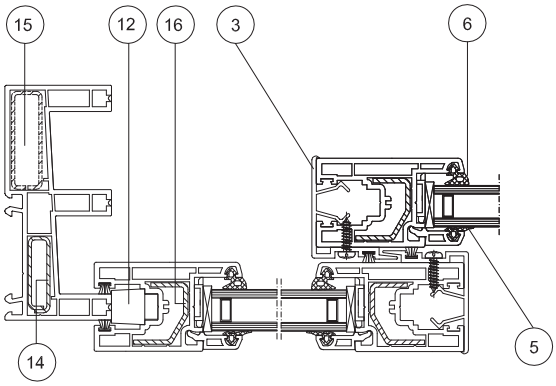

1 - 1

DANH MỤC VẬT TƯ

Stt	Mặt cắt	Mã	Mô tả	sl	Đơn vị
1		500343	Khung 3 ray		mm
2		500033	Cánh cửa sổ trượt		mm
3		500053	Ốp cánh cửa sổ trượt		mm
4		Trang 21	Nẹp kính		mm
5		206388	Gioăng nẹp kính		mm
6		Trang 21	Gioăng kính		mm
7		221842	Ray nhôm		mm
8		221845	Gioăng lông 5x6mm		mm

Stt	Mặt cắt	Mã	Mô tả	sl	Đơn vị
9		221850	Đệm làm phẳng kính 23	24	pc
10		221848	Miếng chống nhấc 1	8	pc
11		229294	Đệm miếng chống nhấc 1	4	pc
12		221847	Cao su hãm 22mm	4	pc
13		206296	Nắp đậy rãnh thoát nước	2	pc
14		229144	Thép 35x10x1.5 (khung)		mm
15		229134	Thép 45x14x1.5 (khung)		mm
16		221858	Thép 17x28.3x25x2 (cánh)		mm

S920 - CỬA SỔ MỞ TRƯỢT 4 CÁNH

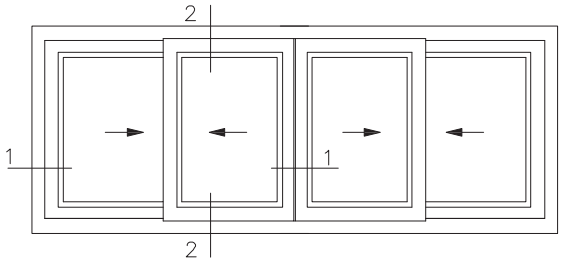

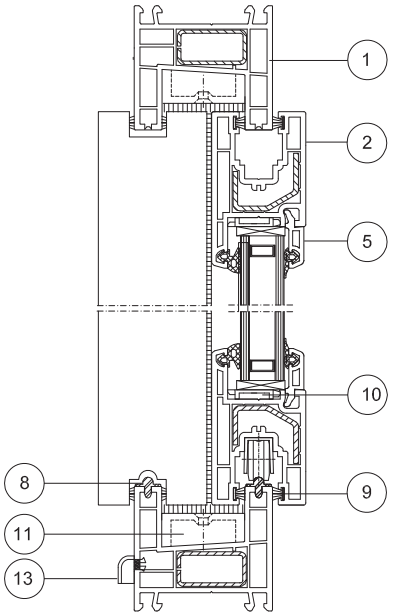

2 - 2

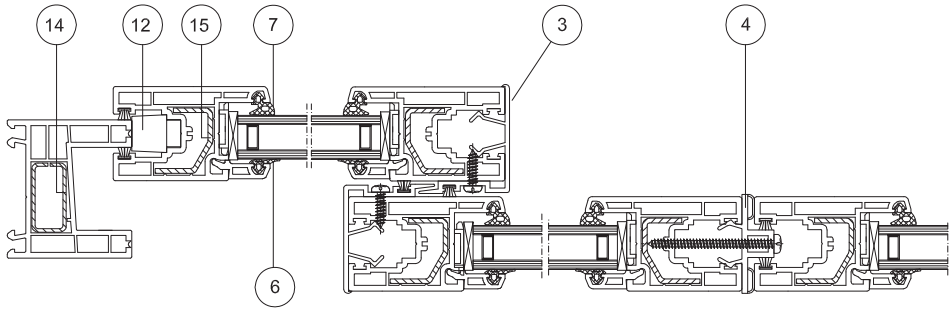

1 - 1

DANH MỤC VẬT TƯ

Stt	Mặt cắt	Mã	Mô tả	sl	Đơn vị
1		500013	Khung 2 ray		mm
2		500033	Cánh cửa sổ trượt		mm
3		500053	Ốp cánh cửa sổ trượt		mm
4		557035	Nối cánh cửa trượt		mm
5		Trang 21	Nẹp kính		mm
6		206388	Gioăng nẹp kính		mm
7		Trang 21	Gioăng kính		mm
8		221842	Ray nhôm		mm

Stt	Mặt cắt	Mã	Mô tả	sl	Đơn vị
9		221845	Gioăng lông 5x6mm		mm
10		221850	Đệm làm phẳng kính 23	32	pc
11		221848	Miếng chống nhấc 1	4	pc
12		221847	Cao su hãm 22mm	4	pc
13		206296	Nắp đậy rãnh thoát nước	2	pc
14		221857	Thép 30x15x1.5 (khung)		mm
15		221858	Thép 17x28.3x25x2 (cánh)		mm

S920 - CỬA ĐI MỞ TRƯỢT 2 CÁNH

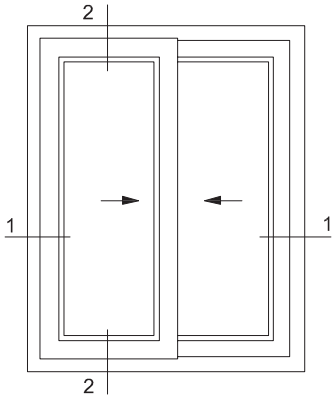

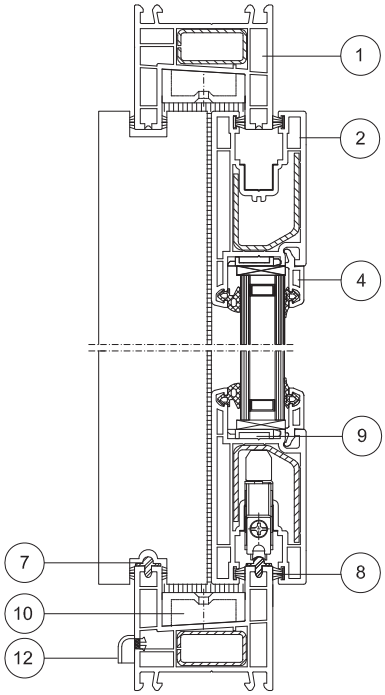

2 - 2

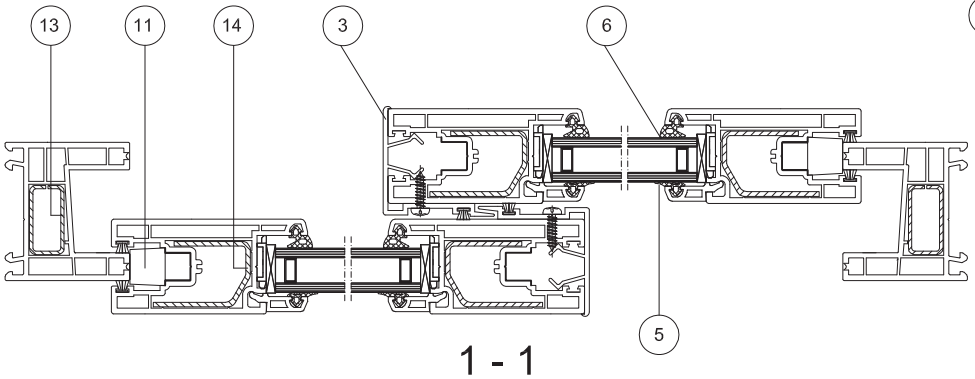

1 - 1

DANH MỤC VẬT TƯ

Stt	Mặt cắt	Mã	Mô tả	sl	Đơn vị
1		500013	Khung 2 ray		mm
2		500403	Cánh cửa đi trượt		mm
3		500063	Ốp cánh cửa đi trượt		mm
4		Trang 21	Nẹp kính		mm
5		206388	Gioăng nẹp kính		mm
6		Trang 21	Gioăng kính		mm
7		221842	Ray nhôm		mm

Stt	Mặt cắt	Mã	Mô tả	sl	Đơn vị
8		221845	Gioăng lông 5x6mm		mm
9		221850	Đệm làm phẳng kính 23	16	pc
10		221848	Miếng chống nhấc 1	2	pc
11		320074	Cao su hãm 27mm	4	pc
12		206296	Nắp đậy rãnh thoát nước	2	pc
13		221857	Thép 30x15x1.5 (khung)		mm
14		221860	Thép 32x28.3x42x2 (cánh)		mm

S920 - CỬA ĐI MỞ TRƯỢT 3 CÁNH

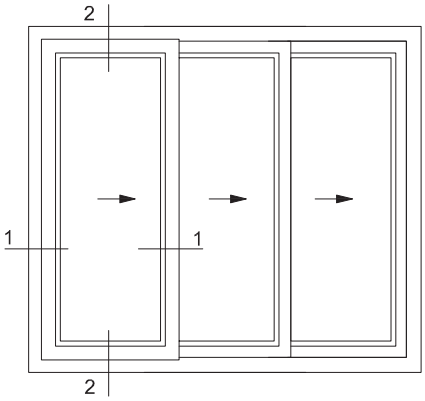

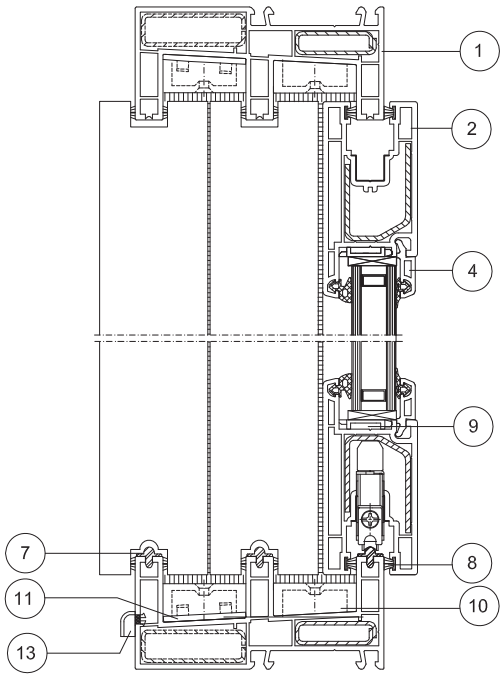

2 - 2

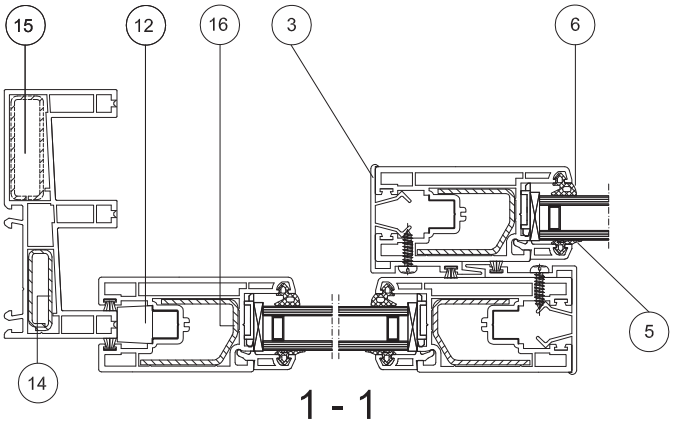

1 - 1

DANH MỤC VẬT TƯ

Stt	Mặt cắt	Mã	Mô tả	sl	Đơn vị
1		500343	Khung 3 ray		mm
2		500403	Cánh cửa đi trượt		mm
3		500063	Ốp cánh cửa đi trượt		mm
4		Trang 21	Nẹp kính		mm
5		206388	Gioăng nẹp kính		mm
6		Trang 21	Gioăng kính		mm
7		221842	Ray nhôm		mm
8		221845	Gioăng lông 5x6mm		mm

Stt	Mặt cắt	Mã	Mô tả	sl	Đơn vị
9		221850	Đệm làm phẳng kính 23	24	pc
10		221848	Miếng chống nhấc 1	8	pc
11		229294	Đệm miếng chống nhấc 1	4	pc
12		320074	Cao su hãm 27mm	4	pc
13		206296	Nắp đậy rãnh thoát nước	2	pc
14		229144	Thép 35x10x1.5 (khung)		mm
15		229134	Thép 45x14x1.5 (khung)		mm
16		221860	Thép 32x28.3x42x2 (cánh)		mm

S920 - CỬA ĐI MỞ TRƯỢT 4 CÁNH

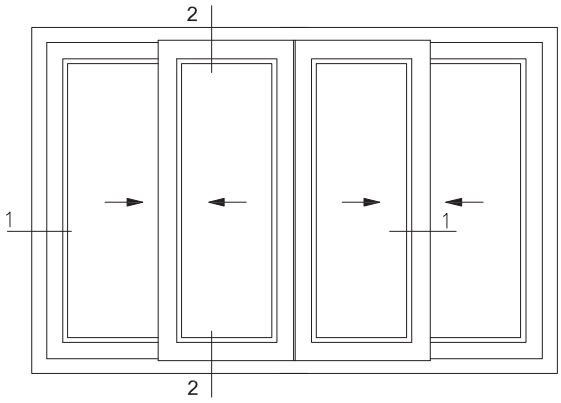

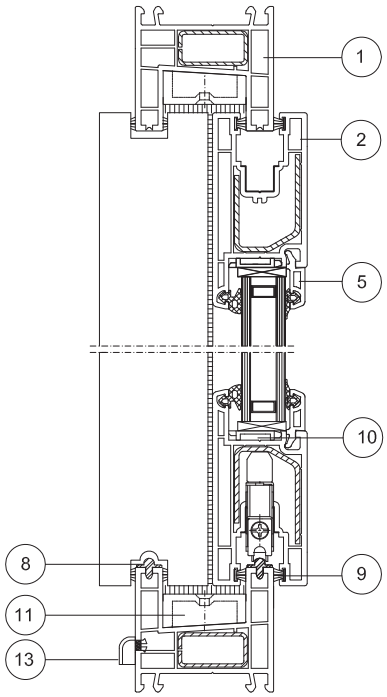

2 - 2

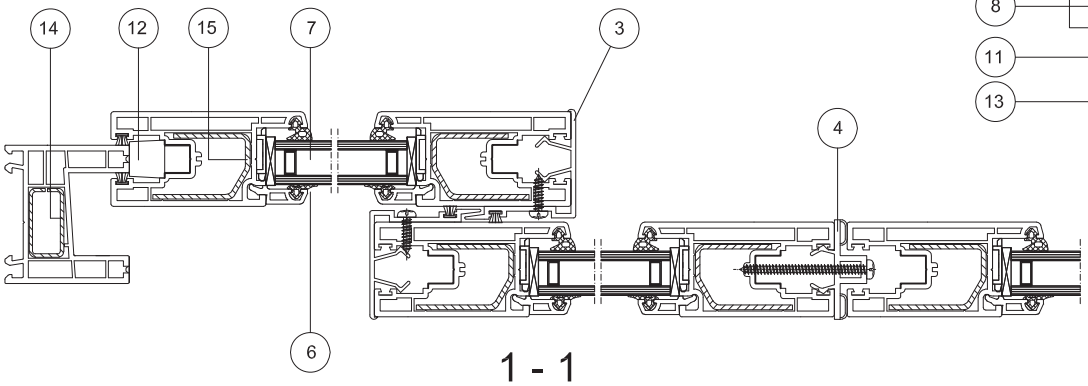

1 - 1

DANH MỤC VẬT TƯ

Stt	Mặt cắt	Mã	Mô tả	sl	Đơn vị
1		500013	Khung 2 ray		mm
2		500403	Cánh cửa đi trượt		mm
3		500063	Ốp cánh cửa đi trượt		mm
4		557035	Nối cánh cửa trượt		mm
5		Trang 21	Nẹp kính		mm
6		206388	Gioăng nẹp kính		mm
7		Trang 21	Gioăng kính		mm
8		221842	Ray nhôm		mm

Stt	Mặt cắt	Mã	Mô tả	sl	Đơn vị
9		221845	Gioăng lông 5x6mm		mm
10		221850	Đệm làm phẳng kính 23	32	pc
11		221848	Miếng chống nhấc 1	4	pc
12		320074	Cao su hãm 27mm	4	pc
13		206296	Nắp đậy rãnh thoát nước	2	pc
14		221857	Thép 30x15x1.5 (khung)		mm
15		221860	Thép 32x28.3x42x2 (cánh)		mm

S920-86 - CỬA ĐI MỞ TRƯỢT 2 CÁNH

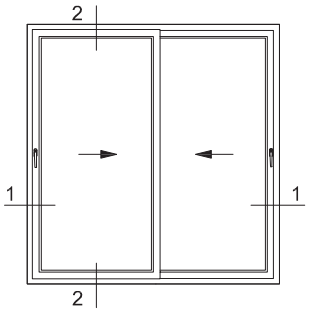

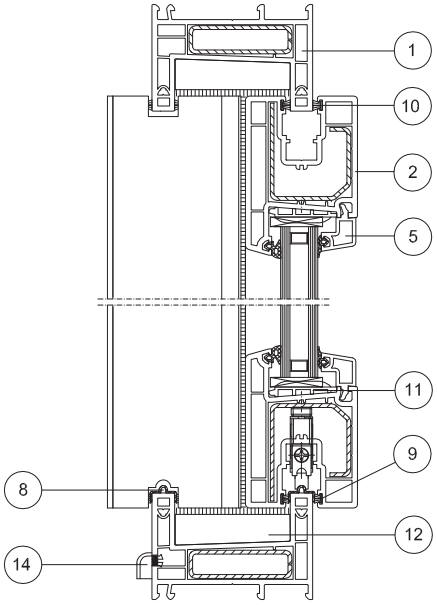

2 - 2

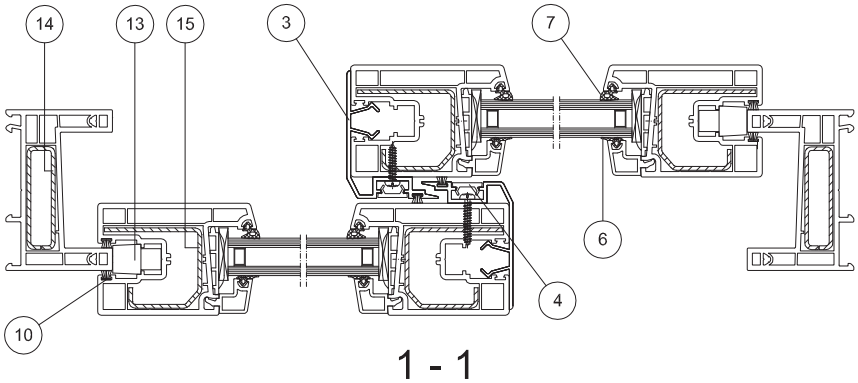

1 - 1

DANH MỤC VẬT TƯ

Stt	Mặt cắt	Mã	Mô tả	sl	Đơn vị
1		500433	Khung 2 ray S920-86		mm
2		500453	Cánh cửa đi trượt S920-86		mm
3		500463	Ốp cánh S920-86		mm
4		561213	Nẹp che rãnh phụ kiện		mm
5		Trang 21	Nẹp kính		mm
6		206388	Gioăng nẹp kính		mm
7		Trang 21	Gioăng kính		mm
8		320081	Ray nhôm 2		mm

Stt	Mặt cắt	Mã	Mô tả	sl	Đơn vị
9		320091	Gioăng lông 5x5mm		mm
10		221845	Gioăng lông 5x6mm		mm
11		351164	Đệm làm phẳng kính 60	16	pc
12		320084	Miếng chống nhấc 62	2	pc
13		320074	Cao su hãm 27mm	4	pc
14		206296	Nắp đậy rãnh thoát nước	2	pc
15		320078	Thép 55x15x2 (khung)		mm
16		320077	Thép 52x43x39x2 (cánh)		mm

S920-86 - CỬA ĐI MỞ TRƯỢT 4 CÁNH

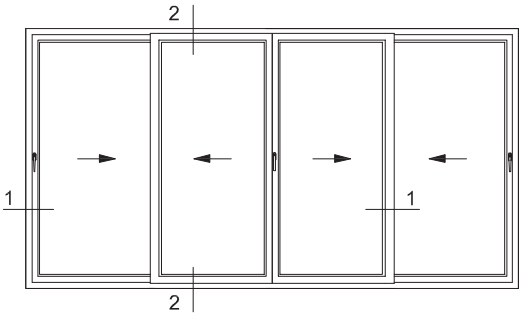

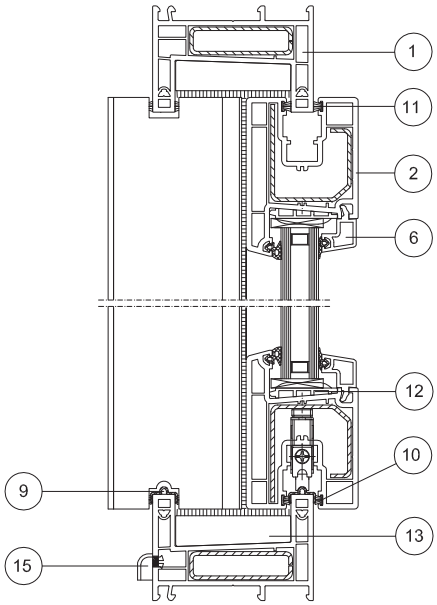

2 - 2

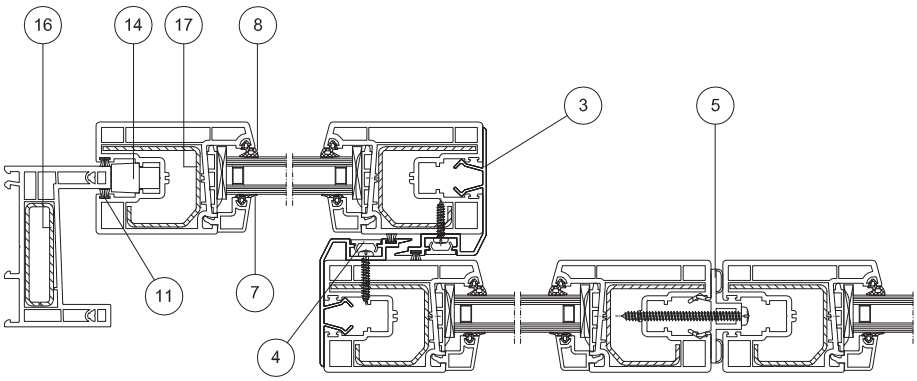

1 - 1

DANH MỤC VẬT TƯ

Stt	Mặt cắt	Mã	Mô tả	sl	Đơn vị
1		500433	Khung 2 ray S920-86		mm
2		500453	Cánh cửa đi trượt S920-86		mm
3		500463	Ốp cánh S920-86		mm
4		561213	Nẹp che rãnh phụ kiện		mm
5		557035	Nối cánh cửa trượt		mm
6		Trang 21	Nẹp kính		mm
7		206388	Gioăng nẹp kính		mm
8		Trang 21	Gioăng kính		mm
9		320081	Ray nhôm 2		mm

Stt	Mặt cắt	Mã	Mô tả	sl	Đơn vị
10		320091	Gioăng lông 5x5mm		mm
11		221845	Gioăng lông 5x6mm		mm
12		351164	Đệm làm phẳng kính 60	32	pc
13		320084	Miếng chống nhấc 62	4	pc
14		320074	Cao su hãm 27mm	4	pc
15		206296	Nắp đậy rãnh thoát nước	2	pc
16		320078	Thép 55x15x2 (khung)		mm
17		320077	Thép 52x43x39x2 (cánh)		mm

S921 - CỬA SỔ MỞ TRONG 1 CÁNH

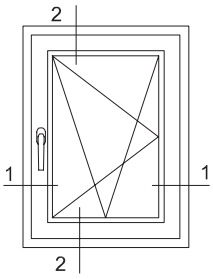

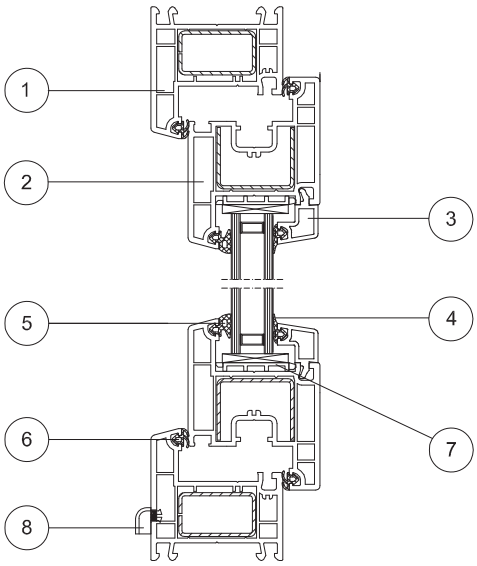

2 - 2

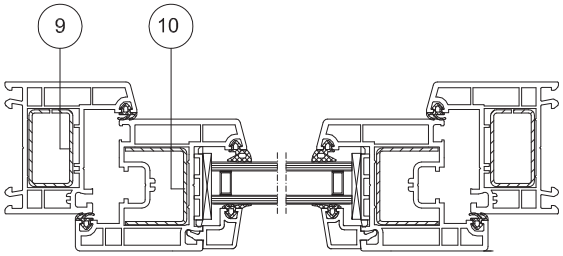

1 - 1

DANH MỤC VẬT TƯ

Stt	Mặt cắt	Mã	Mô tả	sl	Đơn vị
1		500113	Khung 60		mm
2		500153	Cánh cửa sổ mở trong		mm
3		Trang 21	Nẹp kính		mm
4		206388	Gioăng nẹp kính		mm
5		Trang 21	Gioăng kính		mm

Stt	Mặt cắt	Mã	Mô tả	sl	Đơn vị
6		221866	Gioăng khung cánh		mm
7		221868	Đệm làm phẳng kính 36.5	8	pc
8		206296	Nắp đậy rãnh thoát nước	2	pc
9		221876	Thép 35x20x1.5 (khung)		mm
10		221874	Thép 28x35x28x1.5 (cánh)		mm

S921 - CỬA SỔ MỞ NGOÀI 1 CÁNH

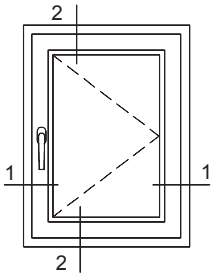

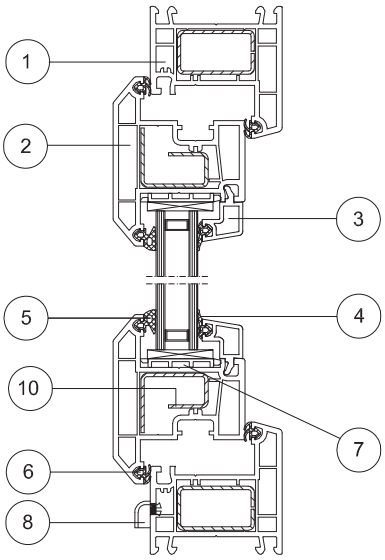

2 - 2

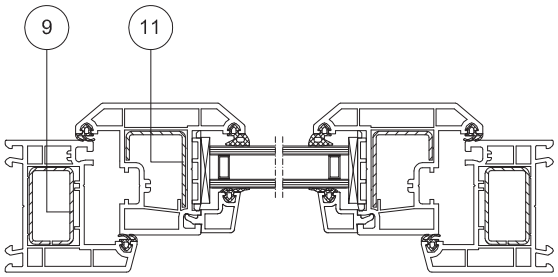

1 - 1

DANH MỤC VẬT TƯ

Stt	Mặt cắt	Mã	Mô tả	sl	Đơn vị
1		500113	Khung 60		mm
2		500163	Cánh cửa sổ mở ngoài		mm
3		Trang 21	Nẹp kính		mm
4		206388	Gioăng nẹp kính		mm
5		Trang 21	Gioăng kính		mm
6		221866	Gioăng khung cánh		mm

Stt	Mặt cắt	Mã	Mô tả	sl	Đơn vị
7		221868	Đệm làm phẳng kính 36.5	8	pc
8		206296	Nắp đậy rãnh thoát nước	2	pc
9		221876	Thép 35x20x1.5 (khung)		mm
10		221873	Thép 27x30.5x15.8x18x1.5 (cánh)		mm
11		221872	Thép 13x27x34.5x1.5 (cánh)		mm

S921 - CỬA SỔ MỞ TRONG 2 CÁNH

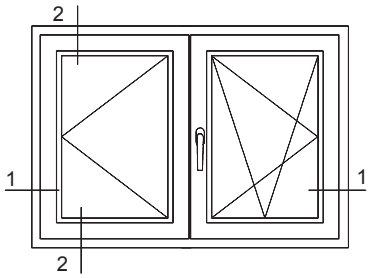

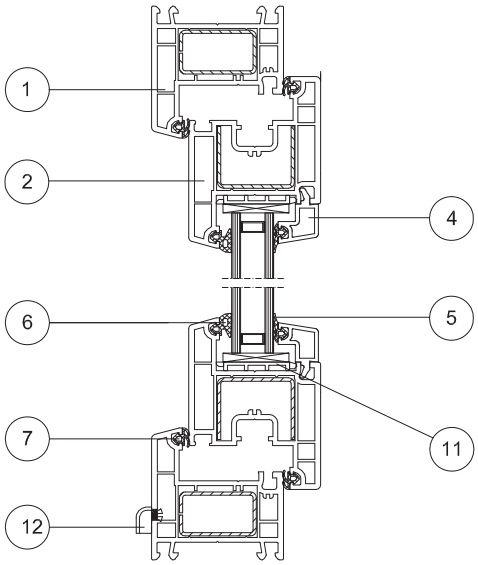

2 - 2

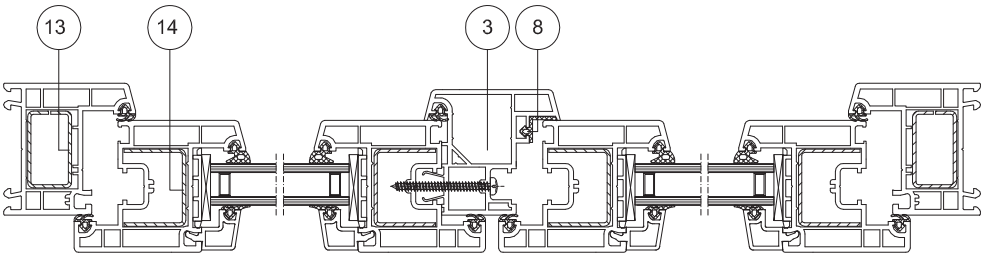

1 - 1

DANH MỤC VẬT TƯ

Stt	Mặt cắt	Mã	Mô tả	sl	Đơn vị
1		500113	Khung 60		mm
2		500153	Cánh cửa sổ mở trong		mm
3		554230	Đố động		mm
4		Trang 21	Nẹp kính		mm
5		206388	Gioăng nẹp kính		mm
6		Trang 21	Gioăng kính		mm
7		221866	Gioăng khung cánh		mm

Stt	Mặt cắt	Mã	Mô tả	sl	Đơn vị
8		220222	Gioăng đố động		mm
9		229117	Nắp đậy đố động (trái)	1	pc
10		229107	Nắp đậy đố động (phải)	1	pc
11		221868	Đệm làm phẳng kính 36.5	16	pc
12		206296	Nắp đậy rãnh thoát nước	2	pc
13		221876	Thép 35x20x1.5 (khung)		mm
14		221874	Thép 28x35x28x1.5 (cánh)		mm

S921 - CỬA SỔ MỞ NGOÀI 2 CÁNH

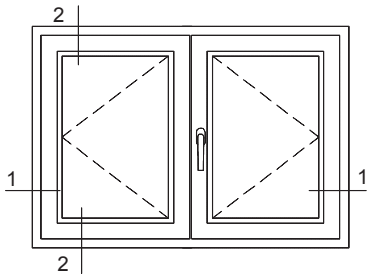

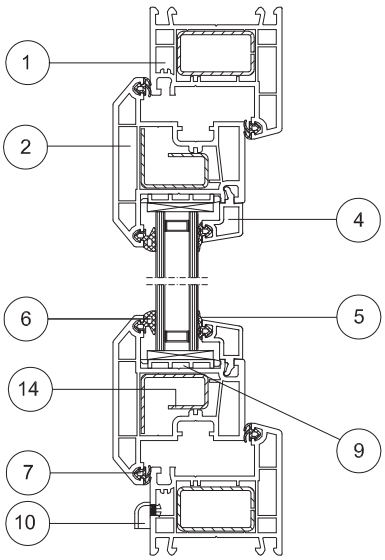

2 - 2

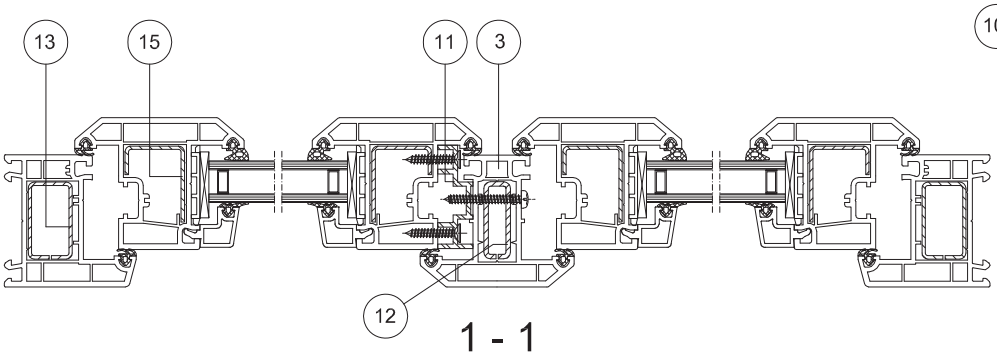

1 - 1

DANH MỤC VẬT TƯ

Stt	Mặt cắt	Mã	Mô tả	sl	Đơn vị
1		500113	Khung 60		mm
2		500163	Cánh cửa sổ mở ngoài		mm
3		503550	Đố T70		mm
4		Trang 21	Nẹp kính		mm
5		206388	Gioăng nẹp kính		mm
6		Trang 21	Gioăng kính		mm
7		221866	Gioăng khung cánh		mm
8		232852	Nắp đậy đố T70	2	pc

Stt	Mặt cắt	Mã	Mô tả	sl	Đơn vị
9		221868	Đệm làm phẳng kính 36.5	16	pc
10		206296	Nắp đậy rãnh thoát nước	2	pc
11		229324	Nhôm đệm đố t70		mm
12		229344	Thép đố T70		mm
13		221876	Thép 35x20x1.5 (khung)		mm
14		221873	Thép 27x30.5x15.8x18x1.5 (cánh)		mm
15		221872	Thép 13x27x34.5x1.5 (cánh)		mm

S921 - CỬA ĐI MỞ TRONG 1 CÁNH

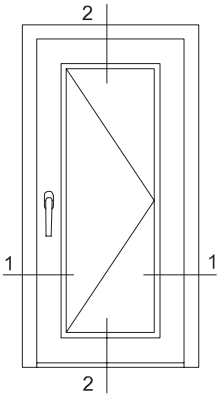

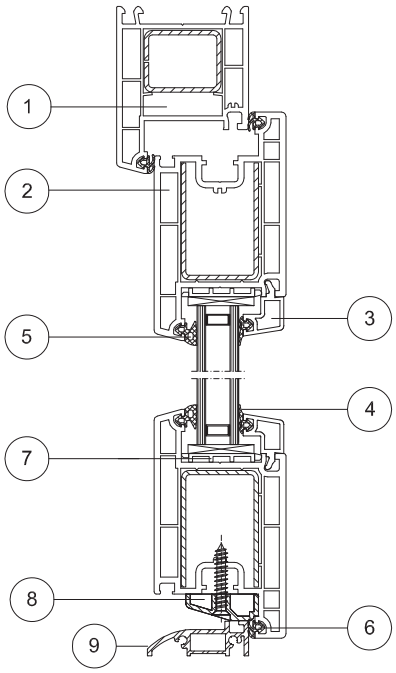

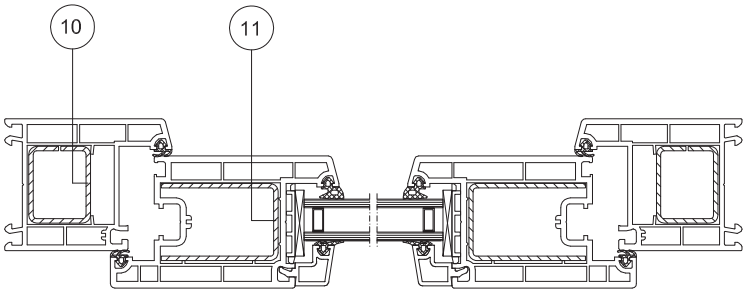

1 - 1

DANH MỤC VẬT TƯ

Stt	Mặt cắt	Mã	Mô tả	sl	Đơn vị
1		500373	Khung 76		mm
2		500173	Cánh cửa đi mở trong		mm
3		Trang 21	Nẹp kính		mm
4		206388	Gioăng nẹp kính		mm
5		Trang 21	Gioăng kính		mm
6		221866	Gioăng khung cánh		mm

Stt	Mặt cắt	Mã	Mô tả	sl	Đơn vị
7		221868	Đệm làm phẳng kính 36.5	8	pc
8		260555	Miếng chống xệ	1	pc
9		229184	Ngưỡng nhôm		mm
10		221877	Thép 35x28x2 (khung)		mm
11		221871	Thép 35x53x2 (cánh)		mm

S921 - CỬA ĐI MỞ NGOÀI 1 CÁNH

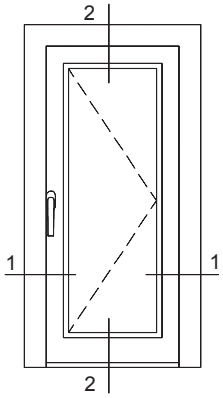

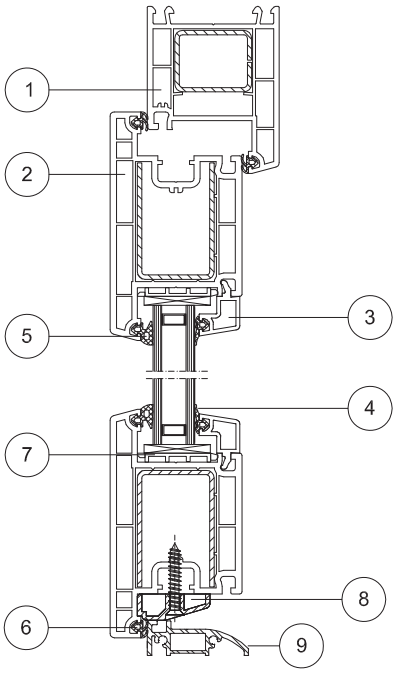

2 - 2

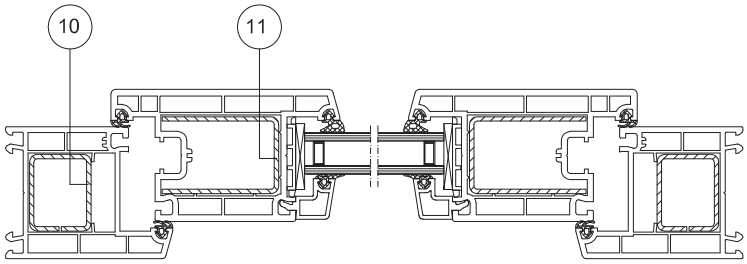

1 - 1

DANH MỤC VẬT TƯ

Stt	Mặt cắt	Mã	Mô tả	sl	Đơn vị
1		500373	Khung 76		mm
2		500183	Cánh cửa đi mở trong		mm
3		Trang 21	Nẹp kính		mm
4		206388	Gioăng nẹp kính		mm
5		Trang 21	Gioăng kính		mm
6		221866	Gioăng khung cánh		mm

Stt	Mặt cắt	Mã	Mô tả	sl	Đơn vị
7		221868	Đệm làm phẳng kính 36.5	8	pc
8		260555	Miếng chống xệ	1	pc
9		229184	Ngưỡng nhôm		mm
10		221877	Thép 35x28x2 (khung)		mm
11		221871	Thép 35x53x2 (cánh)		mm

S921 - CỬA ĐI MỞ TRONG 2 CÁNH

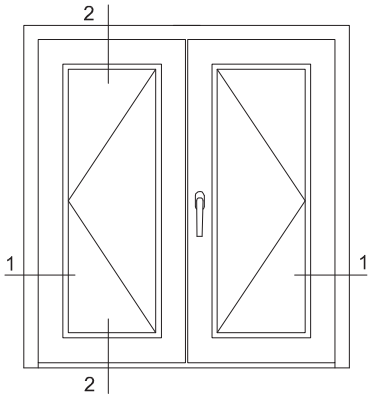

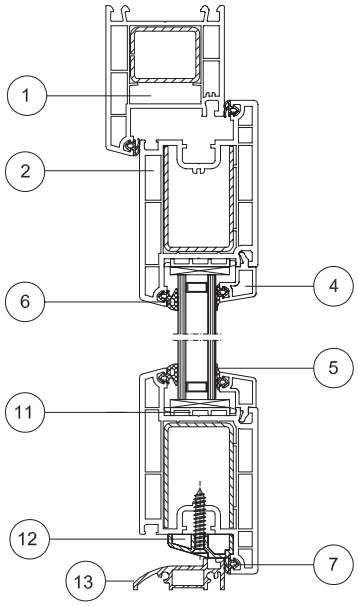

2 - 2

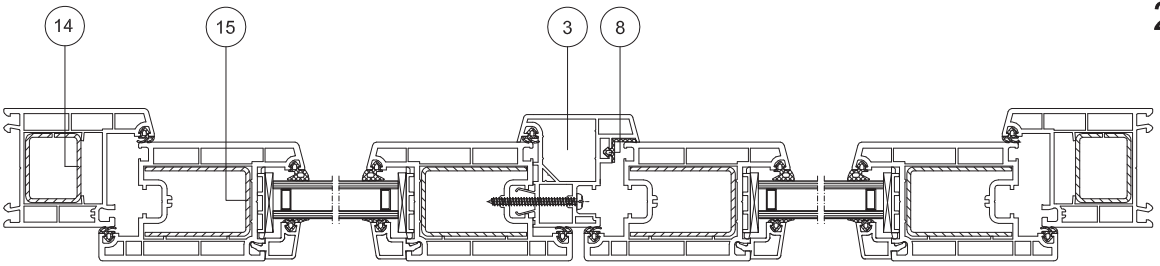

1 - 1

DANH MỤC VẬT TƯ

Stt	Mặt cắt	Mã	Mô tả	sl	Đơn vị
1		500373	Khung 76		mm
2		500173	Cánh cửa đi mở trong		mm
3		554230	Đố động		mm
4		Trang 21	Nẹp kính		mm
5		206388	Gioăng nẹp kính		mm
6		Trang 21	Gioăng kính		mm
7		221866	Gioăng khung cánh		mm
8		220222	Gioăng đố động		mm

Stt	Mặt cắt	Mã	Mô tả	sl	Đơn vị
9		229117	Nắp đậy đố động (trái)	1	pc
10		229107	Nắp đậy đố động (phải)	1	pc
11		221868	Đệm làm phẳng kính 36.5	8	pc
12		260555	Miếng chống xệ	1	pc
13		229184	Ngưỡng nhôm		mm
14		221877	Thép 35x28x2 (khung)		mm
15		221871	Thép 35x53x2 (cánh)		mm

S921 - CỬA ĐI MỞ NGOÀI 2 CÁNH

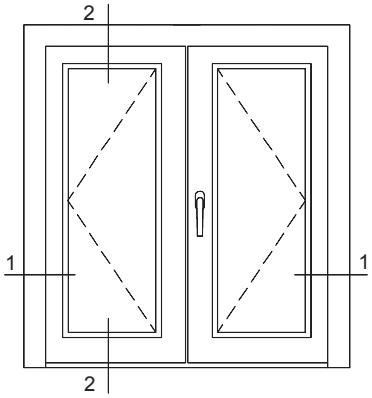

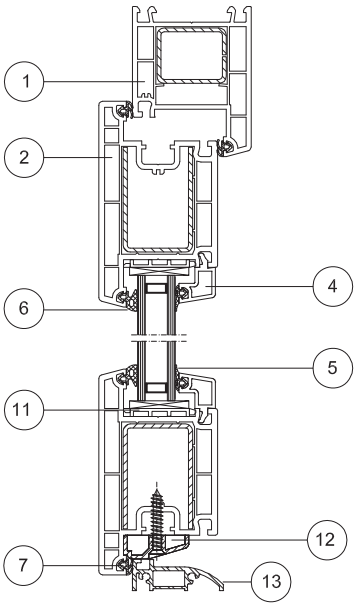

2 - 2

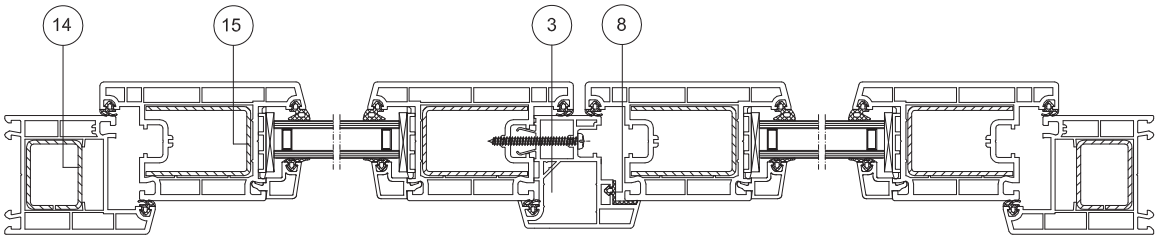

1 - 1

DANH MỤC VẬT TƯ

Stt	Mặt cắt	Mã	Mô tả	sl	Đơn vị
1		500373	Khung 76		mm
2		500183	Cánh cửa đi mở ngoài		mm
3		554230	Đố động		mm
4		Trang 21	Nẹp kính		mm
5		206388	Gioăng nẹp kính		mm
6		Trang 21	Gioăng kính		mm
7		221866	Gioăng khung cánh		mm
8		220222	Gioăng đố động		mm

Stt	Mặt cắt	Mã	Mô tả	sl	Đơn vị
9		229117	Nắp đậy đố động (trái)	1	pc
10		229107	Nắp đậy đố động (phải)	1	pc
11		221868	Đệm làm phẳng kính 36.5	8	pc
12		260555	Miếng chống xệ	1	pc
13		229184	Ngưỡng nhôm		mm
14		221877	Thép 35x28x2 (khung)		mm
15		221871	Thép 35x53x2 (cánh)		mm

BẢNG CHỌN GIOĂNG, NẸP KÍNH

S920

Độ dày kính	LOẠI NẸP KÍNH				
	22.5	18.5	14.5	10.5	6.5
	560510	500133	500283	560590	500073
3	67				
4	66				
5	65				
6		68			
7		67			
8		66			
9		65			
10			68		
11			67		
12			66		
13			65		
14				68	
15				67	
16				66	
17				65	
18					68
19					67
20					66
21					65

S920-86 & S921

Độ dày kính	LOẠI NẸP KÍNH							
	34.5	30.5	26.5	22.5	18.5	14.5	10.5	6.5
	500143	561520	560620	560510	500133	500283	560590	500073
3	67							
4	66							
5	65							
6		68						
7		67						
8		66						
9		65						
10			68					
11			67					
12			66					
13			65					
14				68				
15				67				
16				66				
17				65				
18					68			
19					67			
20					66			
21					65			
22						68		
23						67		
24						66		
25						65		
26							68	
27							67	
28							66	
29							65	
30								68
31								67
32								66
33								65

Tên nẹp kính

Mã nẹp kính

GIOĂNG KÍNH

Tên gioăng	Mã gioăng
65	220162
66	229304
67	220182
68	229314

Lưu ý: nẹp kính 10.5mm, 22.5mm, 26.5mm và 30.5mm là nẹp kính gioăng liền

MỘT SỐ GIẢI PHÁP GHÉP KHUNG

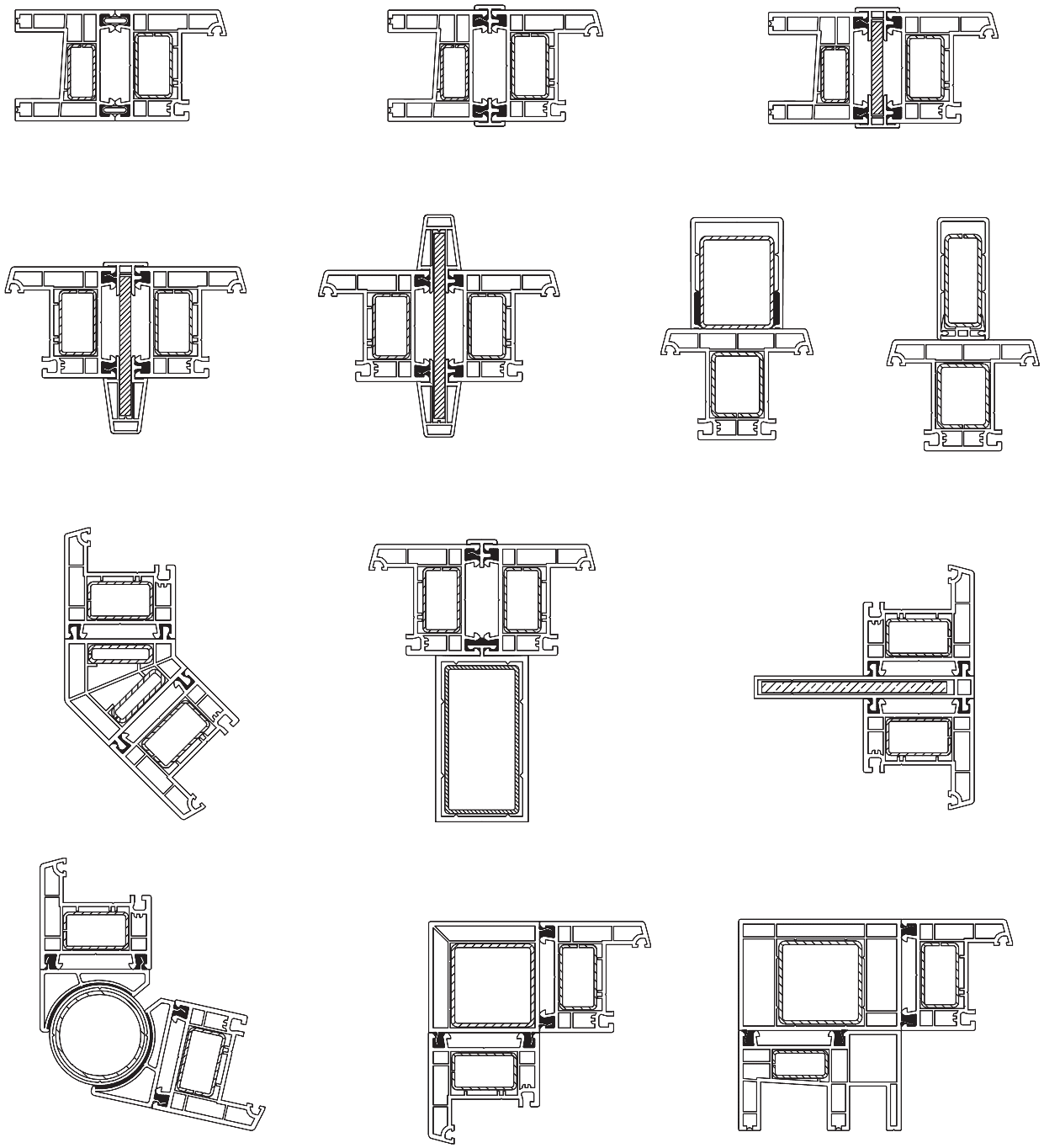

Lưu ý: tất cả các mối nối cần được trám silicon

MẶT CẮT PROFILE

HỆ CỬA TRƯỢT S920 & S920-86

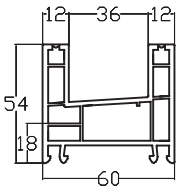

500013
Khung 2 ray

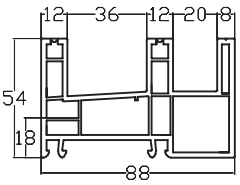

500023
Khung 3 ray
(lưới chống muỗi)

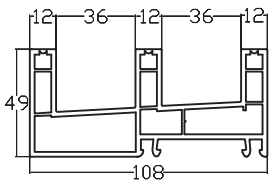

500343
Khung 3 ray

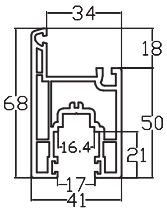

500033
Cánh cửa sổ trượt

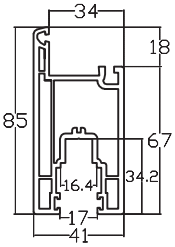

500403
Cánh cửa đi trượt

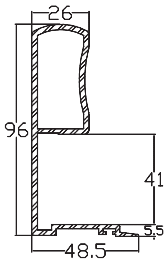

221841
Ốp cánh cửa
đi trượt (nhôm)

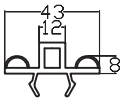

557035
Nối cánh
cửa trượt

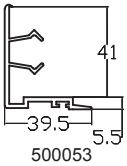

500053
Ốp cánh cửa sổ
trượt

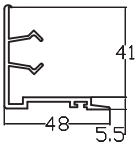

500063
Ốp cánh cửa
đi trượt

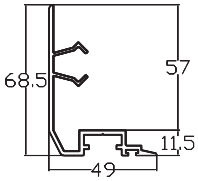

500463
Ốp cánh S920-86

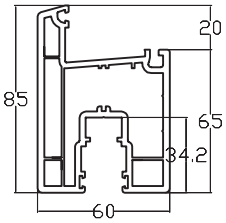

500453
Cánh cửa đi trượt
S920-86

500333
Ốp giữa cánh
cửa chống muỗi

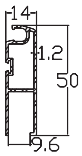

320083
Cánh cửa chống
muỗi (nhôm)

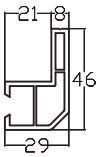

500363
Ray chống
muỗi (rời)

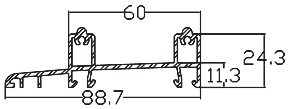

320086
Ngưỡng nhôm
cửa trượt S920

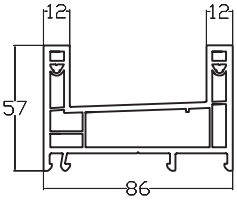

500433
Khung 2 ray
S920-86

206396
Gioăng lắp lưới
chống muỗi

320091
Gioăng lông 5x5

221845
Gioăng lông 5x6
(silicon)

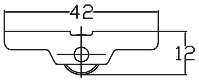

221856
Bánh xe cửa
chống muỗi

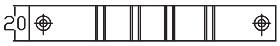

222049
Chống nhấc 2

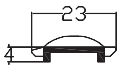

221850
Đệm làm phẳng
kính 23mm

351164
Đệm làm phẳng
kính 60

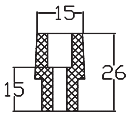

320074
Cao su hãm 27

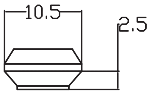

264230
Đầu vít (nhựa)

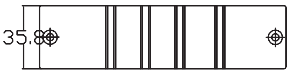

221848
Chống nhấc 1

221842
Ray nhôm

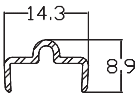

320081
Ray nhôm 2

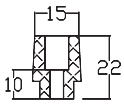

221847
Cao su hãm 22

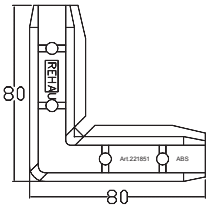

221851
Pát nối góc cửa
chống muỗi (nhôm)

229194
Gioăng lông
5x3.5

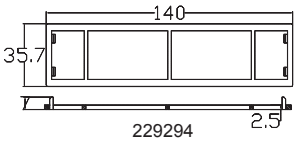

229294
Đệm miếng chống nhấc 1

MẶT CẮT PROFILE

HỆ CỬA MỞ QUAY S921

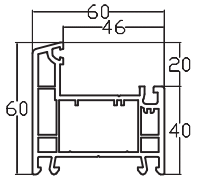

500113
khung 60

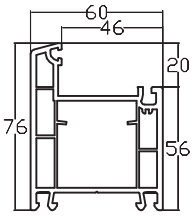

500373
Khung 76

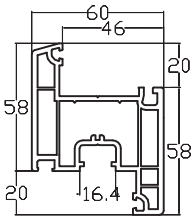

500153
Cánh cửa sổ mở trong

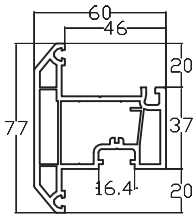

500163
Cánh cửa sổ mở ngoài

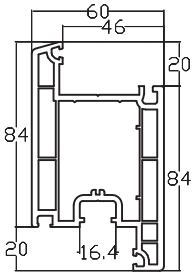

500173
Cánh cửa đi mở trong

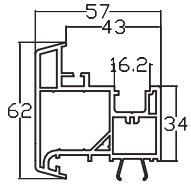

554230
Đố động

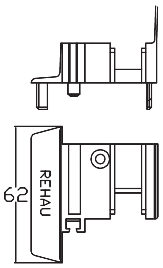

229117 (trái)
229107 (phải)
Nắp đậy đố động

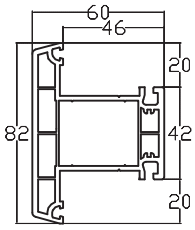

500213
Đố T82

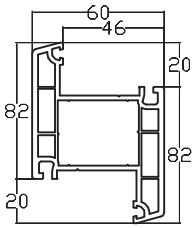

500223
Đố Z82

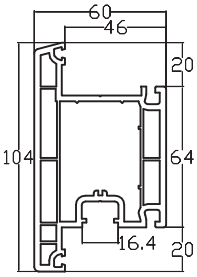

500183
Cánh cửa đi mở ngoài

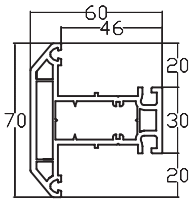

503550
Đố T70

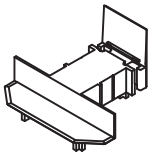

232852
Nắp đậy đố T70

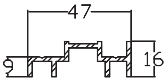

229324
Nhôm đệm đố T70

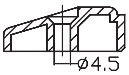

260555
Miếng chống xệ

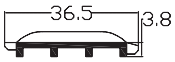

221868
Đệm làm phẳng kính 36.5

229064
Nhôm đệm
bản lề chữ A

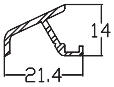

227848
Nẹp che mưa
(nhôm)

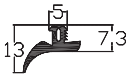

865070
Gioăng chân cánh
cửa đi mở quay

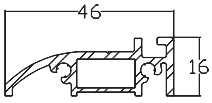

229184
Ngưỡng nhôm

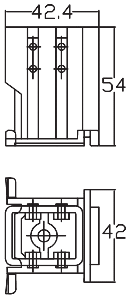

220202
Lõi nối đố 2

HỆ THANH PHỤ TRỢ S710

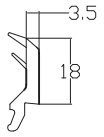

637533
Nẹp kính 3.5
(gioăng liền)

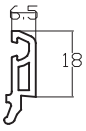

500073
Nẹp kính 6.5

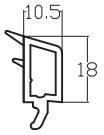

560590
Nẹp kính 10.5
(gloăng liền)

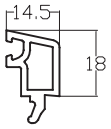

500283
Nẹp kính 14.5

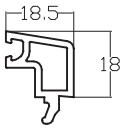

500133
Nẹp kính 18.5

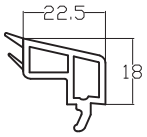

560510
Nẹp kính 22.5
(gloăng liền)

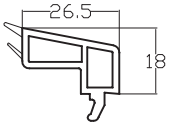

560620
Nẹp kính 26.5
(gioăng liền)

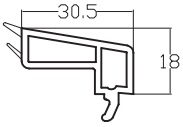

561520
Nẹp kính 30.5
(gioăng liền)

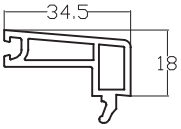

500143
Nẹp kính 34.5

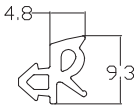

220162
Gioăng kính
Nr65

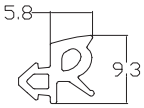

229304
Gioăng kính
Nr66

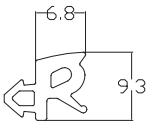

220182
Gioăng kính
Nr67

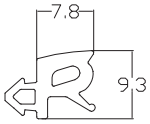

229314
Gioăng kính
Nr68

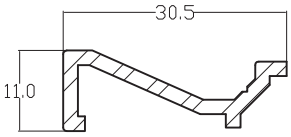

201364
Nhôm ốp cánh
cửa xếp trượt

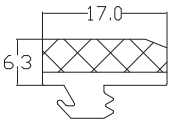

865580
Miếng che đầu
cánh cửa xếp trượt

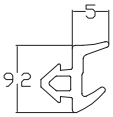

206388
Gioăng
nẹp kính

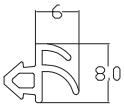

220162
Gioăng
khung - cánh

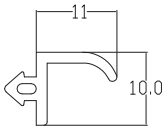

220222
Gioăng
đố động

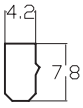

561830
Thanh che
rãnh nẹp kính

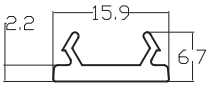

561213
Thanh che
rãnh phụ kiện

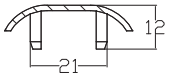

261582
Nắp đậy rãnh
thoát nước

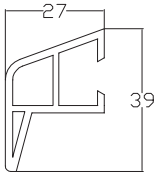

557001
Nẹp che mưa

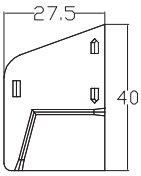

245367 (trái)
245377 (phải)
Nắp đậy nẹp che mưa

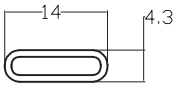

500093
Thanh nối khung

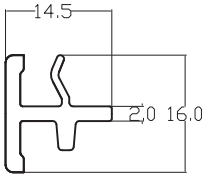

500523
Thanh nối khung
H3

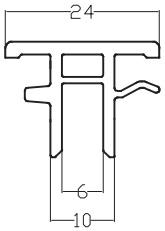

500503
Thanh nối khung 24/18

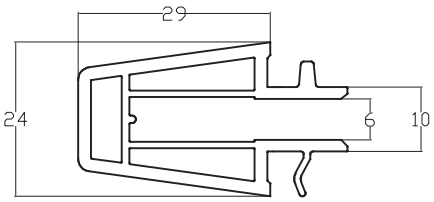

500513
Thanh nối khung 24/42

HỆ THANH PHỤ TRỢ S710 (TIẾP THEO)

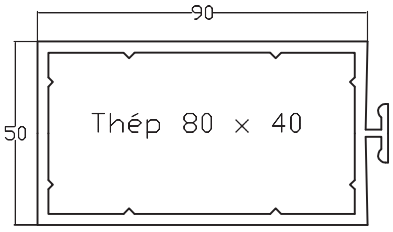

627061
Profile gia cường 90x50

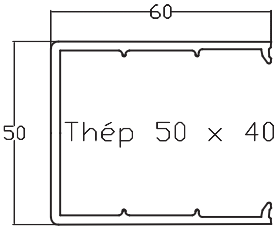

560015
Profile gia cường 60x50

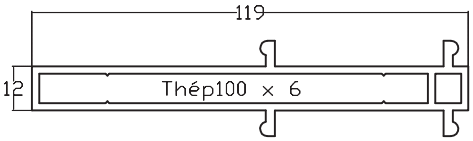

561002
Profile gia cường 3

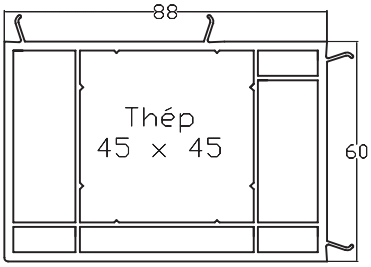

500103
Thanh nối góc 60/88

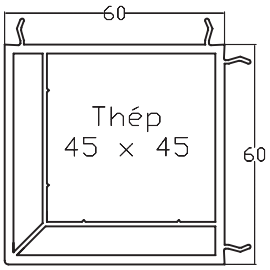

500273
Thanh nối góc 60

500253
Profile gia cường 66x28

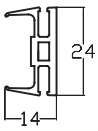

500243
Đế profile gia cường
66x28

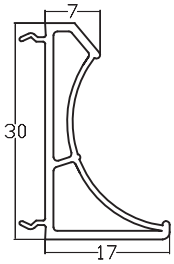

621082
Nối khung linh động

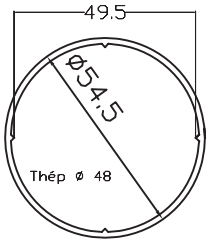

140551
Trụ cho thanh nối khung
linh động

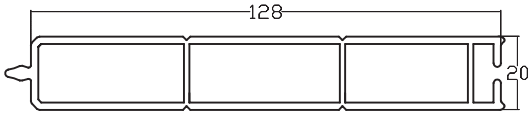

500233
Pano thanh

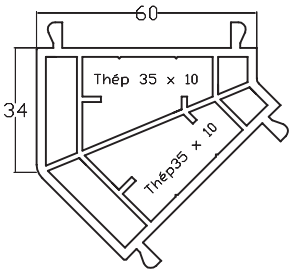

561760
Thanh nối góc 135 độ

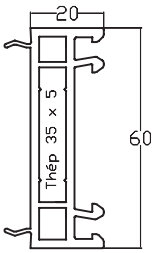

561273
Thanh nối khung 60x20

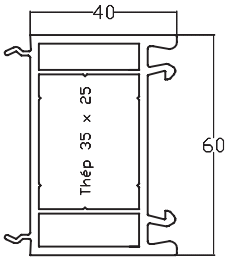

561283
Thanh nối khung 60x40

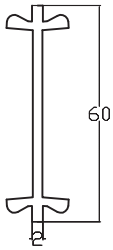

639571
Thanh nối khung 3/60

MẶT CẮT THÉP

S920 & S920-86

Mặt cắt thép	Chiều dày Mã thép	Profile tương ứng
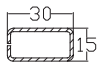	1.5 mm 221857	Khung trượt 2 ray 500013 Khung trượt 3 ray, bao gồm ray chống muỗi 500013
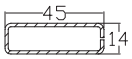	1.5 mm 229134	Khung trượt 3 ray 5000343
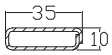	1.5 mm 229144	Khung trượt 3 ray 5000343
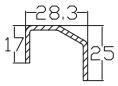	2.0 mm 221858	Cánh cửa sổ trượt 500033
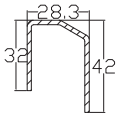	2.0 mm 221860	Cánh cửa đi trượt 500403
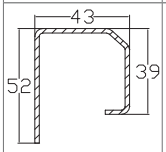	2 mm 320077	Cánh S920-86 500453
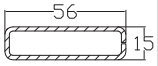	320078	Khung 2 ray S920-86 500433

S921

Mặt cắt thép	Chiều dày Mã thép	Profile tương ứng
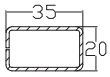	1.5 mm 221876	Khung 60 500113
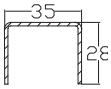	1.5 mm 221874	Cánh cửa sổ mở trong (500153) Khung 76 (500373) Đố T82 (500213) Đố Z82 (500223)
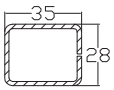	2.0 mm 221877	Khung 76 (500373) Đố T82 (500213) Đố Z82 (500223)
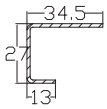	1.5 mm 221872	Cánh cửa sổ mở ngoài 500163
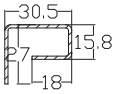	1.5 mm 221873	Cánh cửa sổ mở ngoài 500163
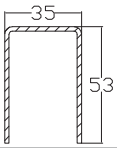	2.0 mm 221871	Cánh cửa đi mở trong 500173 Cánh cửa đi mở ngoài 500183
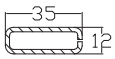	2.0mm 229344	Đố T70 503550

S710

Mặt cắt thép	Chiều dày Mã thép	Profile tương ứng
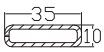	2 mm 261801	Nối góc 135° 561760
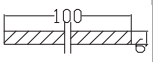	221863	Thanh nối khung 24/42 500513
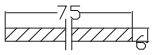	320069	Thanh nối khung 24/42 (500513) Thanh nối khung 24/42 (500513) Thanh nối khung 24/18 (500503)
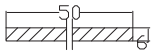	320067	Thanh nối khung 24/18 (500503)
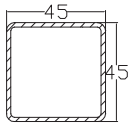	2 mm 221861	Nối góc 60
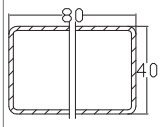	2 mm 258881	Thanh gia cường 90x50 627061
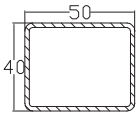	2 mm 251886	Thanh gia cường 60x50 560015
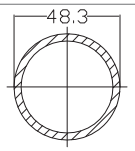	3.2 mm 242032	Nối góc linh động 140551

Những lời khuyên bằng lời nói và văn bản về các ứng dụng kỹ thuật đều dựa trên kinh nghiệm và đúng theo phạm vi hiểu biết của chúng tôi, nhưng không phải trách nhiệm của chúng tôi.

Việc sử dụng các sản phẩm REHAU ở những điều kiện vượt quá tầm kiểm soát của chúng tôi hoặc cho các ứng dụng khác ngoài phạm vi ứng dụng mà chúng tôi đã chỉ định sẽ không liên quan đến trách nhiệm của chúng tôi về các khẳng định đã đưa ra đối với các sản phẩm đó.

Chúng tôi khuyến cáo kiểm tra tính phù hợp của bất kỳ sản phẩm REHAU nào đối với ứng dụng bạn định sử dụng. Việc sử dụng và xử lý các sản phẩm của chúng tôi nằm ngoài khả năng kiểm soát của chúng tôi và do đó bạn phải hoàn toàn chịu trách nhiệm. Tuy nhiên, trong trường hợp có liên quan đến nghĩa vụ pháp lý, mọi mức đền bù sẽ được giới hạn ở giá trị hàng hóa mà chúng tôi đã cung cấp và bạn đã sử dụng. Phạm vi bảo hành của chúng tôi là chất lượng ổn định của các sản phẩm mà chúng tôi cung cấp theo thông số kỹ thuật và các điều kiện bán hàng chung của chúng tôi.

Tài liệu này đã được bảo vệ bản quyền. Mọi quyền về tài liệu này đều được bảo lưu. Không được phép dịch, sao chép hoặc truyền bất kỳ phần nào của ấn phẩm này dưới bất kỳ hình hức nào hoặc bằng bất kỳ phương tiện tương tự nào, điện tử hay cơ học, photocopy, ghi lại hay cách khác, hoặc lưu trữ trong hệ thống truy hồi dữ liệu.

Các chi nhánh của REHAU ở khu vực Châu Á Thái Bình Dương

SINGAPORE - Văn phòng khu vực Châu Á Thái Bình Dương

1 King George's Avenue, REHAU Building, Singapore 208557 ĐT: +65 6392-6006 Fax: +65 6392-6116

VPDD REHAU TẠI VIỆT NAM

Địa chỉ: lầu 6, số 7 Lý Tự Trọng, P. Bến Nghé, Q.1, Tp. HCM ĐT: +84 8 3823 3030 Fax: +84 8 3823 3131

Email: sales.vietnam@rehau.com Website: www.rehau.vn

AUSTRALIA ĐT: 1300 768 033 GREATER CHINA Beijing ĐT: +86 10 6428-2956 Chengdu ĐT: +86 28 8628-3218 Guangzhou ĐT: +86 20 8776-0343 / 3646 Hong Kong ĐT: +852 2898-7080 Qingdao ĐT: +86 532 8667-8190 Shenyang ĐT: +86 24 2287-5807 Shanghai ĐT: +86 21 6355-1155 Taicang ĐT: +86 512 5337-2888 Taipei ĐT: +886 2 8780-3899 Xi'an ĐT: +86 29 6859-7000 INDIA Bangalore ĐT: +91 80 2222-0014 Mumbai ĐT: +91 22 6148-5858 New Delhi ĐT: +91 11 4848-5600 Pune ĐT: + 91 21 3567-4301 / 4340 INDONESIA Jakarta ĐT: +62 21 4587 1030 JAPAN Tokyo ĐT: +81-3-3292-8337 NEW ZEALAND Auckland ĐT: +64 9 2722-264 PHILIPPINES Manila ĐT: +63 2 654-5120 THAILAND Bangkok ĐT: +66 2763-5100

© REHAU

Errors and changes are to be expected

SEA005 WS 10.2015